岛津激光衍射式粒度分布测定装置
SALD-7101
安装准备条件

）

岛津制作所

分析计测事业部

1．前言

非常感谢您购买岛津激光衍射式粒度分布测定装置 SALD-7101。

为了能够顺利地完成客户所购入的SALD-7101的安装工作，本资料归纳了必须由用户安装前进行准备的事宜。

敬请客户留意资料书内容，以使装置保持稳定，能够实现高可靠性的分析以及长期使用。

2．适用范围

本安装准备条件适用于岛津激光衍射式粒度分布测定装置SALD-7101和与其组合使用的多功能进样器SALD-MS71。

图 1 表示SALD-7101、图 2 表示SALD-MS71的外观图。

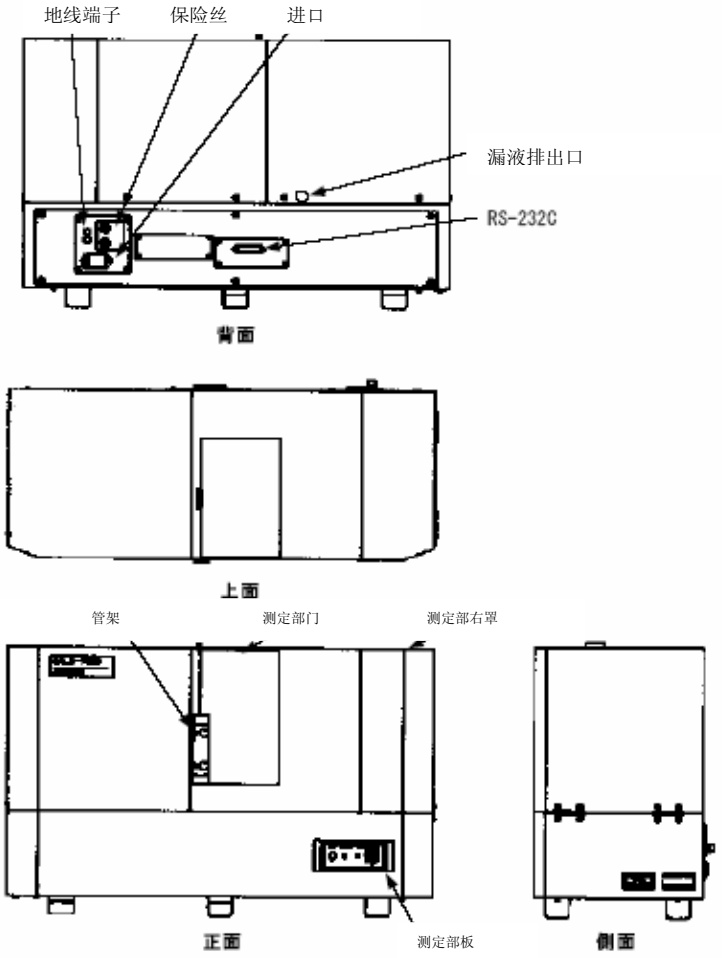

图 1 SALD-7101 外观图

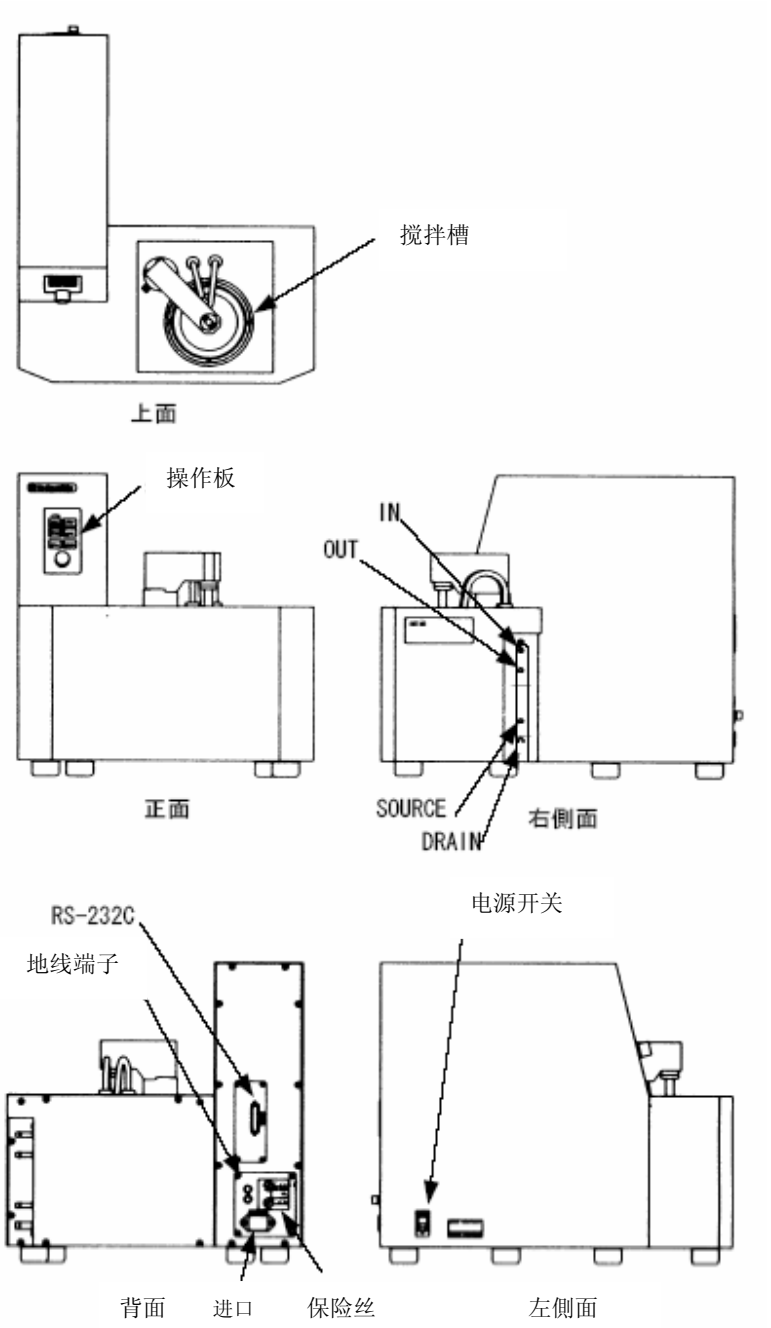

图 2 SALD-MS71 外观图

３．安装条件

为了正确安全地使用装置，务请阅读以下有关安装上的注意事项。

３．１　安装场所的配置和环境

(1) 安装空间

图３表示SALD-7101和SALD-MS71的配置图。本配置图的计算机尺寸为参考尺寸，未含打印机等配套装置的安装空间，因此，请确认实际使用的计算机组件。

需要在SALD-7101装置主机的右侧面打开机罩进行光轴调整，因此，安装装置时，请在主机右侧面保留20cm以上的空间。

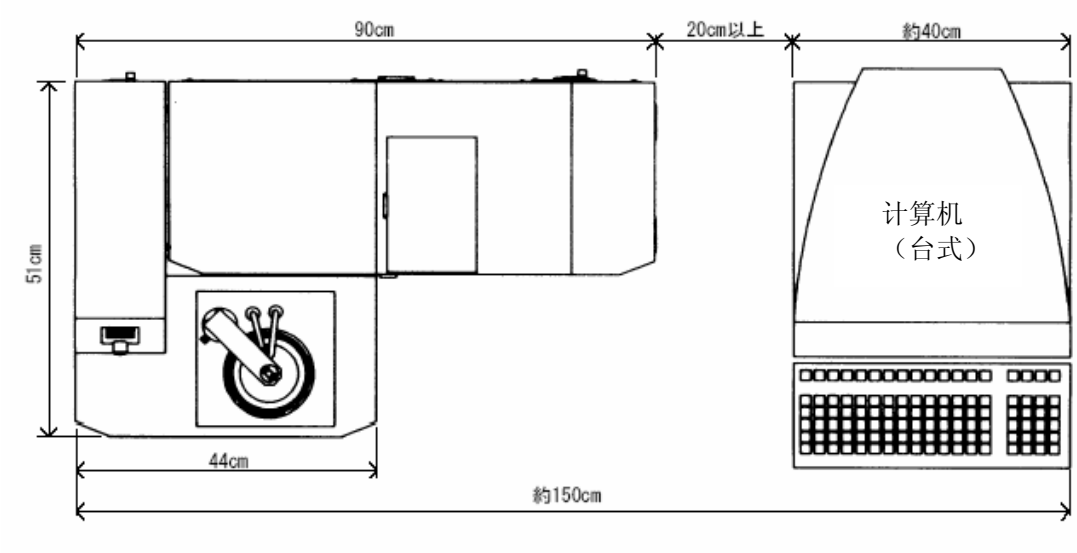

图３　SALD-7101 配置图

(2) 安装环境

请在满足下述条件的场所安装装置。

(a) 使用温度范围：　10～30℃

使用湿度 ：　80％以下（不应结露）

(b) 振动小。

(c) 灰尘、湿气小，无腐蚀性气体。

（灰尘影响装置性能，因此，应极力减少。）

(d) 避免直射日光。

(e) 准备好地线端子（接地电阻小于100Ω）。

(f) 介质溶液使用有机溶剂时，应通风良好，附近不得有明火。

(3) 装置重量

使用可承受下述重量的牢固的安装台。

型式	重量
SALD-7101（测定部）	约45 kg
SALD-MS71（进样器部）	约32 kg

3．2 电源

(1) 所要电源

电源不应有噪声、剧烈的电压变动。

SALD-7101（测定部）

AC220V±10％ 0.5A 50/60Hz

SALD-MS71（进样器部）

AC220V±10％ 2A 50/60Hz

(2) 电源电缆

SALD-7101（测定部）和 SALD-MS71（进样器部）

电缆长度：2 m

地线：仪器需要单独接地，请在仪器附近准备专用的地线端子，以使仪器可靠接地，确保人身和仪器安全.

3．3 介质溶液供给设备

可通过装置内置的自吸式泵输送介质溶液。

请准备用户使用的介质溶液(比如纯水)和容器等。

3．4 废液设备

在SALD-7101的 1 次测定中，包括清洗需要使用约 1 升的介质溶液。测定多个样品时，废液量也增多。不能将废液直接排入下水道时，需要准备暂时收集废液的容器。

3．5 计算机

（1）硬件： CPU 1.0G 以上 RAM 512M以上 硬盘 20GB以上 CD ROM、 两个9针RS-232串行口、打印机

（2）操作系统： Windows 2000 或 Windows XP SP2

３．５　配管･配线图

图 5 表示给排水配管和电路配线，请作为参考。

请根据计算机组件的状况增加插座数。

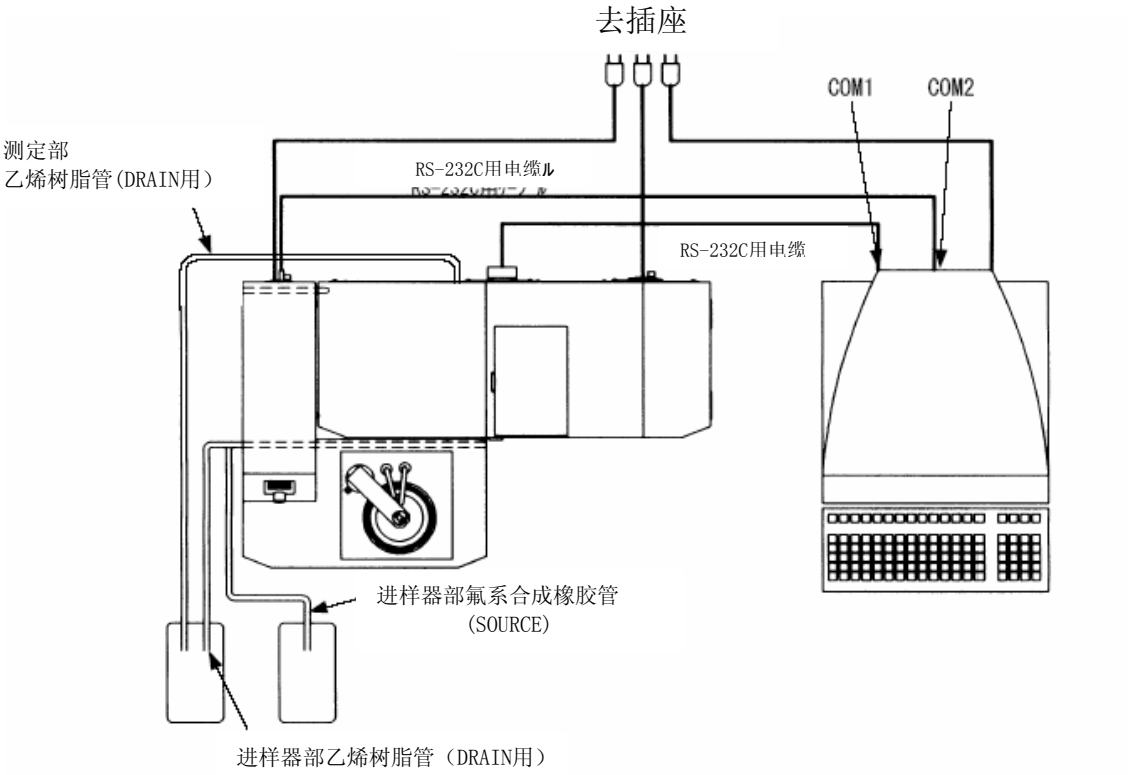

图 5　配管･配线图

4．安装前确认清单

请在下页的确认清单中归纳了以上说明的各安装条件。

请用户亲自填写后交给本公司相关人员。

用户姓名：_____

地址：_____

电话：_____

项 目		条 件	确 认
1.安装环境	1-1 温度	10～30℃	
	1-2 湿度	80％以下（不应结露）	
	1-3 安装空间	应确保配置图所示空间和安装计算机以及配套装置的空间	
	1-4 其他	振动小 灰尘，湿气小 无腐蚀性气体 避开直射日光 无噪声源	
2.电 源	2-1 电压变动 性能保証范围	AC220V±10％ 超过范围时需要使用稳定器	
	2-2 电源容量	测定部 1.0 A 进样器 3.0 A 计算机 约5 A	
	2-3 电源终端 2-4 地线	与附属的电缆应一致 请准备单独的地线端子	
3.给排水设备	3-1 给水设备	应有合适的给水设备,包括给水容器等。	
	3-2 排水设备	将废液直接排入下水道或使用合适的废液容器。	
4计算机	4-1硬件 4-2操作系统	CPU 1.0G 以上 RAM 512M以上 硬盘 20GB以上 CD ROM 两个 9针 RS-232串行口、打印机 Windows 2000 或 Windows XP SP2	